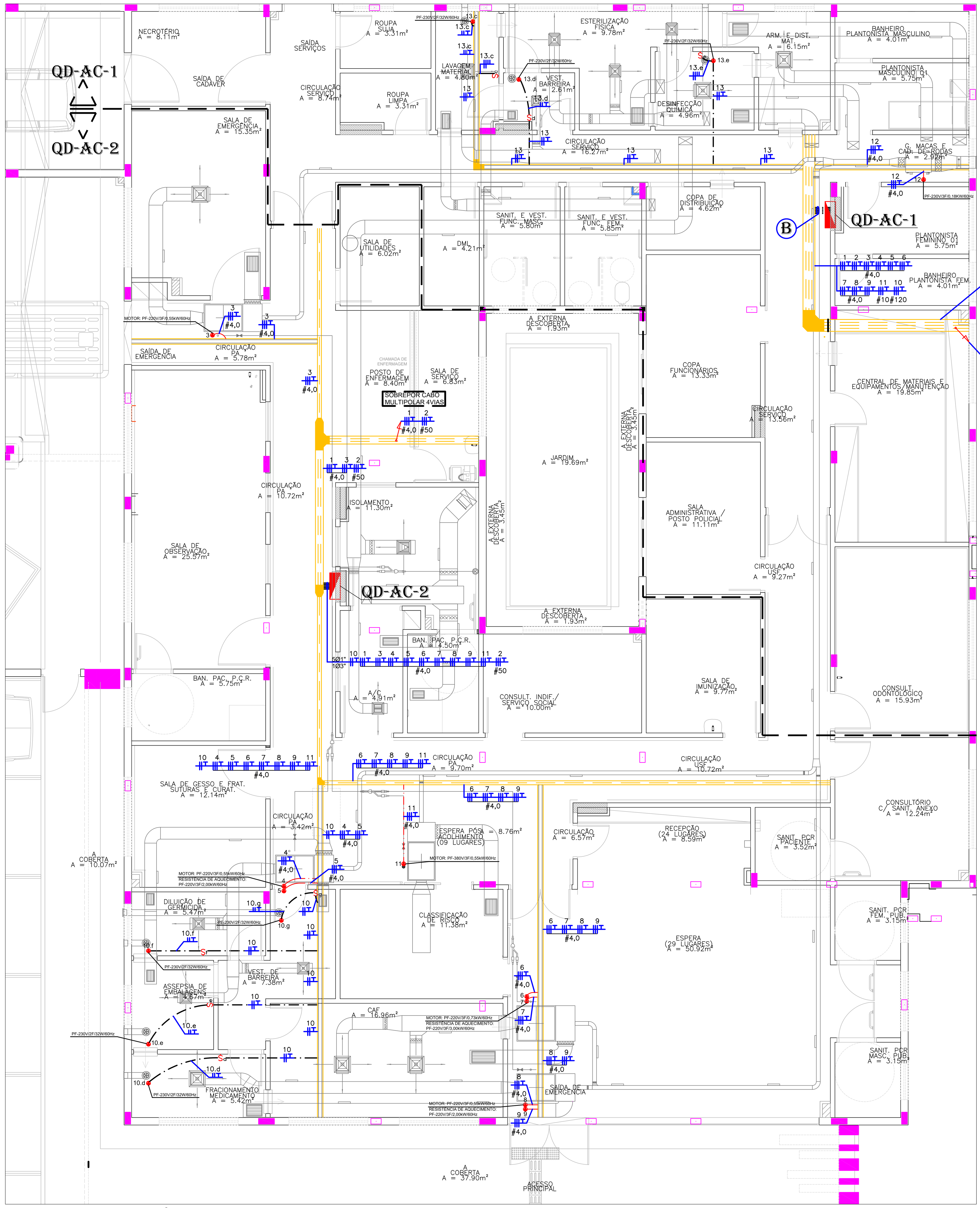


# PLANTA BAIXA - TÉRREO (AR CONDICIONADO)

ESCALA 1:75

## LEGENDA QD-AC-1

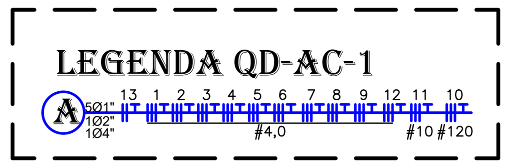


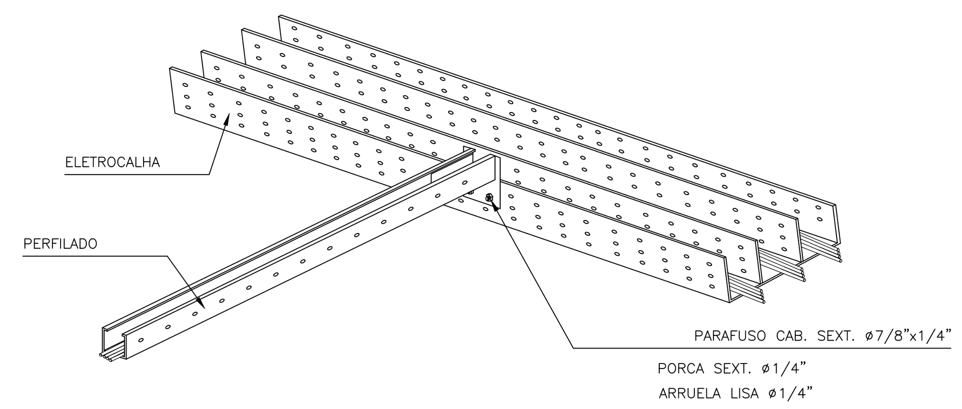


## DETALHE DE ALIMENTAÇÃO DA ELETROCALHA PARA O PERFILADO

SEM ESCALA

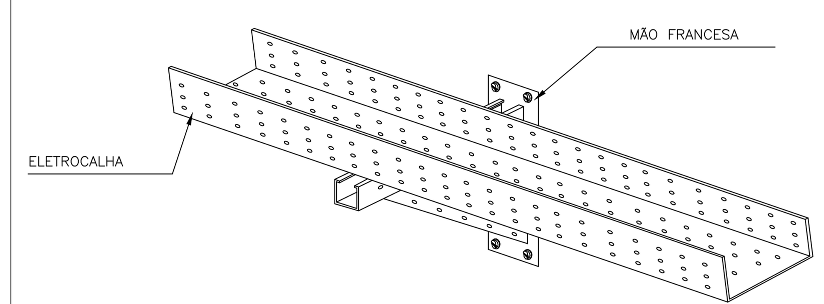


## DETALHE DE FIXAÇÃO DA ELETROCALHA

SEM ESCALA

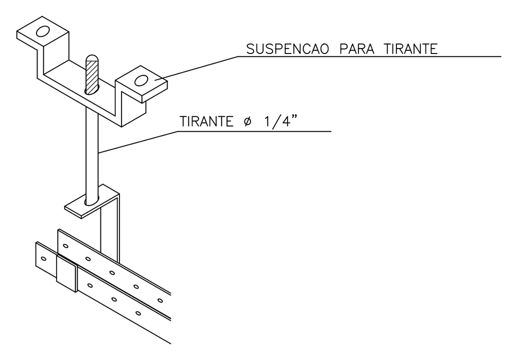


## DETALHE DA FIXAÇÃO DO PERFILADO NO TETO

SEM ESCALA

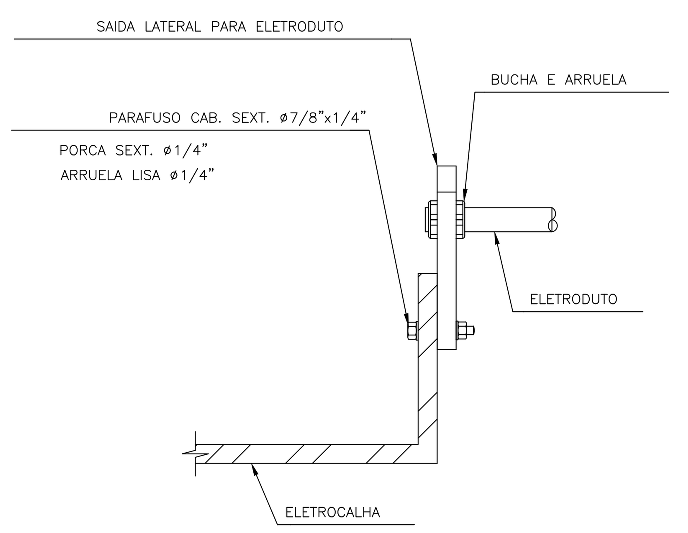


## DETALHE DA DERIVAÇÃO DE DUTO NA ELETROCALHA

SEM ESCALA

## SIMBOLOGIA AR CONDICIONADO

| | |
|---|---|
| | QUADRO DE PROTEÇÃO E DISTRIBUIÇÃO INSTALADO À 1,30 DO CENTRO AO PISO. |
| $S_A$ | INTERRUPTOR SIMPLES – EM CX. 4"X2" – EMBUTIDO NA PAREDE A 1,10M DO PISO, ONDE "A" É O COMANDO. (ATÉ 3 TECLAS DEVERÁ SER EM CAIXA 4"X2" ACIMA DE 3 TECLAS DEVERÁ SER EM CAIXA 4"X4") |
| A | PONTO PARA SAÍDA DE FIO ALIMENTAÇÃO DA MÁQUINA DE AR – ONDE A= NÚMERO DO CIRCUITO. |
| | FIOS: ( ) NEUTRO, ( ) FASE, ( ) CAMPAINHA, ( ) RETORNO E ( )TERRA, RESPECTIVAMENTE. |
| | TUBULAÇÃO AR CONDICIONADO EMBUTIDA NA PAREDE OU TETO. |
| | TUBULAÇÃO AR CONDICIONADO APARENTE SOBRE O FORRO DE GESSO. |
| | ELETROCALHA PERFURADA COM TAMPA PARA AR CONDICIONADO, MEDINDO (100X100X3000MM) OU MEDIDAS EM PLANTA. |
| | ELETROCALHA PERFURADA COM TAMPA PARA AR CONDICIONADO, MEDINDO (300X100X3000MM) OU MEDIDAS EM PLANTA. |
| | PERFILADO PARA AR CONDICIONADO 38X38X6000MM. |
| | EMENDAS T, L HORIZONTAL 90°, RESPECTIVAMENTE PARA ELETROCALHA. |
| | REDUÇÃO DE ELETROCALHA |
| | EMENDA L HORIZONTAL 90°, RESPECTIVAMENTE, PARA PERFILADO MEDINDO (38x38x6000MM). |
| | SUBIDA DE CABO PP 4 VIAS. |
| | CABO PP 4 VIAS APARENTE. |

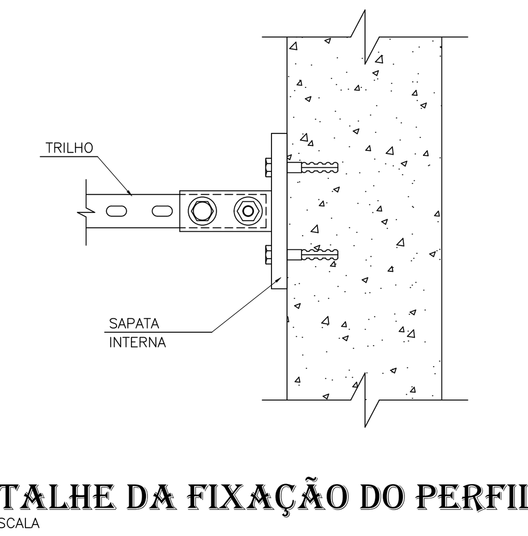


## DETALHE DA FIXAÇÃO DO PERFILADO NA PAREDE

SEM ESCALA

## NOTAS - ELÉTRICAS

- **O PROJETO ELÉTRICO DEVERÁ SER EXECUTADO CONFORME ESPECIFICAÇÕES DA NBR 5410.**
- TODOS OS ELETRODUTOS DEVERÃO SER DE PVC DE ACORDO COM A NBR 15465.
- TODOS OS ELETRODUTOS NÃO ESPECIFICADOS SERÃO DE BITOLA 3/4".
- TODAS AS LIGAÇÕES DE ELETRODUTOS (AS CAIXAS/ELETROCALHAS/PERFILADOS) DEVERÃO SER FEITAS ATRAVÉS DE UNIDUT, ARRUELA E BUCHA DE ALUMÍNIO.
- OS ELETRODUTOS SEM ESPECIFICAÇÃO DE FIAÇÃO DEVERÃO SER PROVIDOS DE ARAME GUIA N. 16 AWG.
- TODAS AS PARTES METÁLICAS GERALMENTE NÃO ENERGIZADAS DEVERÃO SER ATERRADAS.
- RESISTÊNCIA DE TERRA EM QUALQUER ÉPOCA DO ANO NÃO DEVERÁ SER SUPERIOR A 10 OHMS.
- OS CONDUTORES NÃO ESPECIFICADOS SERÃO #2,5MM2.
- IMPORTANTE: TODOS OS CABOS DEVEM SER LIVRES DE HALOGÊNIO, COM BAIXA EMISSÃO DE FUMAÇA, GASES TÓXICOS E CORROSIVOS (CONFORME NBR 13248).
- OS CONDUTORES DOS CIRCUITOS TERMINAIS DEVERÃO POSSUIR A SEGUINTES IDENTIFICAÇÃO DE CORES : FASE A–BRANCA, FASE B–VERMELHA, FASE C–PRETA, NEUTRO–AZUL CLARO, TERRA–VERDE , RETORNO–CINZA.
- O DIAGRAMA UNIFILAR É PREDOMINANTE SOBRE AS PLANTAS BAIXAS, EM CASO DE DIVERGÊNCIA OU DÚVIDA SEMPRE CONSULTAR O PROJETISTA.
- AS TOMADAS DE REDE COMUM 127V, ATÉ 20A DEVERÃO POSSUIR MIOLO COR BRANCA.
- PARA A MONTAGEM DOS QUADROS, DEVERÁ SER SEGUIDO O DIAGRAMA UNIFILAR, SENDO QUE O PROJETO MECÂNICO DO MESMO DEVERÁ SER APROVADO PELO FISCAL DE OBRA, EXECUTOR E PROJETISTA.
- TODA E QUALQUER MODIFICAÇÃO NA OBRA, EM RELAÇÃO AO PROJETO DE INSTALAÇÕES ELÉTRICAS, SOMENTE PODERÁ SER FEITA ATRAVÉS DE AUTORIZAÇÃO POR ESCRITO DO ENGENHEIRO AUTOR DO PROJETO, PARA ASSEGURAR A METODOLOGIA DE TRABALHO ADOTADA. (DE ACORDO COM OS ARTIGOS N°S 18 E 20 DA LEI N° 5194–66, DO CONFEA, QUALQUER MODIFICAÇÃO DO PROJETO, NÃO AUTORIZADO FORMALMENTE PELO ENGENHEIRO RESPONSÁVEL PELO MESMO, IMPLICARÁ NA SUSPENSÃO DA RESPONSABILIDADE SOBRE A AUTORIA DO PROJETO).
- HAVENDO DISCREPÂNCIA ARQUITETÔNICA ENTRE O PROJETO DE INSTALAÇÕES ELÉTRICAS E O ARQUITETÔNICO, PREVALECE O ARQUITETÔNICO, O ENGENHEIRO RESPONSÁVEL PELO PROJETO DE INSTALAÇÕES ELÉTRICAS DEVERÁ SER INFORMADO DA DIVERGÊNCIA ENTRE PROJETOS.
- É MANDATÓRIA A COMPREENSÃO TOTAL DO PROJETO. EM CASO DE DÚVIDA CONSULTE O ENGENHEIRO AUTOR DO PROJETO.
- O MEMORIAL DESCRITIVO FAZ PARTE E DEVE ACOMPANHAR O PROJETO.

## CRITÉRIOS DE EXECUÇÃO

O EXECUTOR DEVERÁ, NO MÍNIMO, SEGUIR AS SEGUINTES ORIENTAÇÕES ABAIXO DESCRITAS:

1– SOLICITAR ESCLARECIMENTO SOBRE O PROJETO SEMPRE QUE HOUVER DIVERGÊNCIAS ENTRE AS PLANTAS E ESPECIFICAÇÕES.

2– NÃO DEVE PREVALECER–SE DE QUALQUER ERRO INVOLUNTÁRIO, OU DE QUALQUER OMISSÃO EVENTUALMENTE EXISTENTE PARA EXIMIR–SE DE SUAS RESPONSABILIDADES.

3– OBRIGA–SE A SATISFAZER TODOS OS REQUISITOS CONSTANTES DOS DESENHOS E MEMORIAL DESCRITIVO.

4– NO CASO DE ERROS OU DISCREPÂNCIA, AS ESPECIFICAÇÕES DEVERÃO PREVALECER SOBRE OS DESENHOS, DEVENDO O FATO DE QUALQUER MODO SER COMUNICADO AO PROJETISTA.

5– TODOS OS ADORNOS, MELHORAMENTOS, ETC., INDICADOS NOS DESENHOS OU NOS DETALHES OU PARCIALMENTE DESENHADOS PARA QUALQUER ÁREA OU LOCAL EM PARTICULAR, DEVERÃO SER CONSIDERADOS PARA ÁREAS OU LOCAIS SEMELHANTES, A NÃO SER QUE HAJA INDICAÇÃO OU ANOTAÇÃO EM CONTRATO.

6– PARA OS SERVIÇOS DE EXECUÇÃO DAS INSTALAÇÕES CONSTANTES DO PROJETO E DESCRITO NOS RESPECTIVOS MEMORIAIS, O EXECUTOR SE OBRIGA A SEGUIR AS NORMAS OFICIAIS VIGENTES, BEM COMO AS PRÁTICAS USUAIS CONSAGRADAS PARA UMA PERFEITA EXECUÇÃO DOS SERVIÇOS.

7– SERÁ NECESSÁRIO, MANTER CONTATO COM AS REPARTIÇÕES COMPETENTES, A FIM DE OBTER AS NECESSÁRIAS APROVAÇÕES DOS SERVIÇOS A SEREM EXECUTADOS, BEM COMO FAZER OS PEDIDOS DE LIGAÇÕES E INSPEÇÕES.

8– O EXECUTOR OBRIGA–SE A ENTREGAR SÓ AO CLIENTE, APÓS O TÉRMINO DA OBRA, TODOS OS ARQUIVOS ELETRÔNICOS DOS PROJETOS MODIFICADOS "AS BUILT".

9– OS MATERIAIS E EQUIPAMENTOS A SEREM EMPREGADOS NESTA OBRA SERÃO NOVOS E COMPROVADAMENTE DE PRIMEIRA QUALIDADE.

| REVISÃO | DATA | ASSUNTO |
|---|---|---|
| R06 | XX/XX/XXXX | - |
| R05 | XX/XX/XXXX | - |
| R04 | XX/XX/XXXX | - |
| R03 | XX/XX/XXXX | - |
| R02 | 18/04/2022 | - ALTERAÇÃO PARECER SESA |
| R01 | 01/04/2022 | - COMPATIBILIZAÇÃO ARQUITETURA |
| R00 | 10/03/2022 | - EMISSÃO INICIAL |

PARANÁ GOVERNO DO ESTADO SECRETARIA DA SAÚDE

GOVERNO DO ESTADO DO PARANÁ
SECRETARIA DA SAÚDE
SESA
SETOR DE PROJETOS

PROPRIETÁRIO: SECRETARIA DE ESTADO DA SAÚDE - SESA P/ DIVERSOS MUNICÍPIOS
MUNICÍPIO: DIVERSOS
OBRA: UNIDADE DE ATENÇÃO PRIMÁRIA E ATENDIMENTO IMEDIATO - PROJETO PADRÃO
ESCRITÓRIO REGIONAL: DIVERSOS
LOCAL: DIVERSOS
TIPO: CONSTRUÇÃO DE EDIFICAÇÃO EM ALVENARIA PARA FINS DE SAÚDE


AUTOR DO PROJETO/ REGISTRO PROF.: David Candido Morales
ENG. ELETRICISTA - CREA Nº 150.372
PROPRIETÁRIO: SECRETARIA DE ESTADO DA SAÚDE - SESA P/ DIVERSOS MUNICÍPIOS
PROPRIETÁRIO:
RESPONSÁVEL PELO EAS CONF. RT:
PROJETISTA
MEP - Arquitetura e Planejamento
RUA MILTON GAVETTI, 369 - JD. UNIVERSITÁRIO, LONDRINA/PR
TEL +55 (43) 3328-1020 / mep@meparquitetura.arq.br
COORDENADOR
CARLOS MARCHESI - ARQUITETO CAU PR A32642-9


PROJETO: **PROJETO ELÉTRICO**
REFERÊNCIA: **PLANTA BAIXA - TÉRREO (AR CONDICIONADO)**
DESENHO: MEP
DATA: ABRIL/2022
ESCALA DO DESENHO: 1:75
ARQUIVO: ELE_PE-UMS_004-005_R02

**ELET 04 07**


TODOS OS DESENHOS E DETALHES CONSTANTES CONSTITUEM DIREITOS AUTORAIS RESERVADOS CONFORME LEI FEDERAL Nº9610 DE 19/02/98 PUBLICADA NO D.O.U. EM 20/02/9898